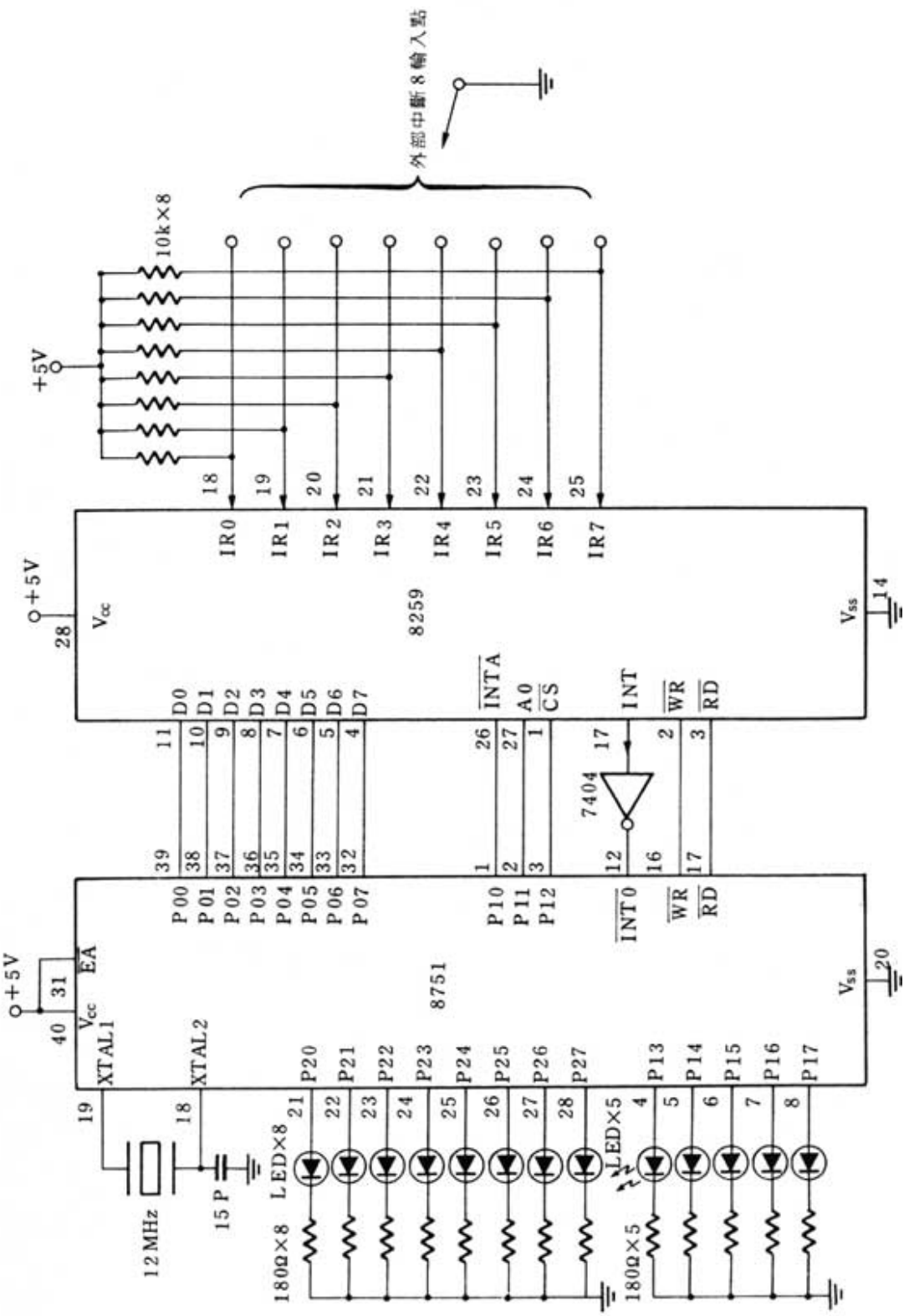8051 8259A 控制设计电路图（一）