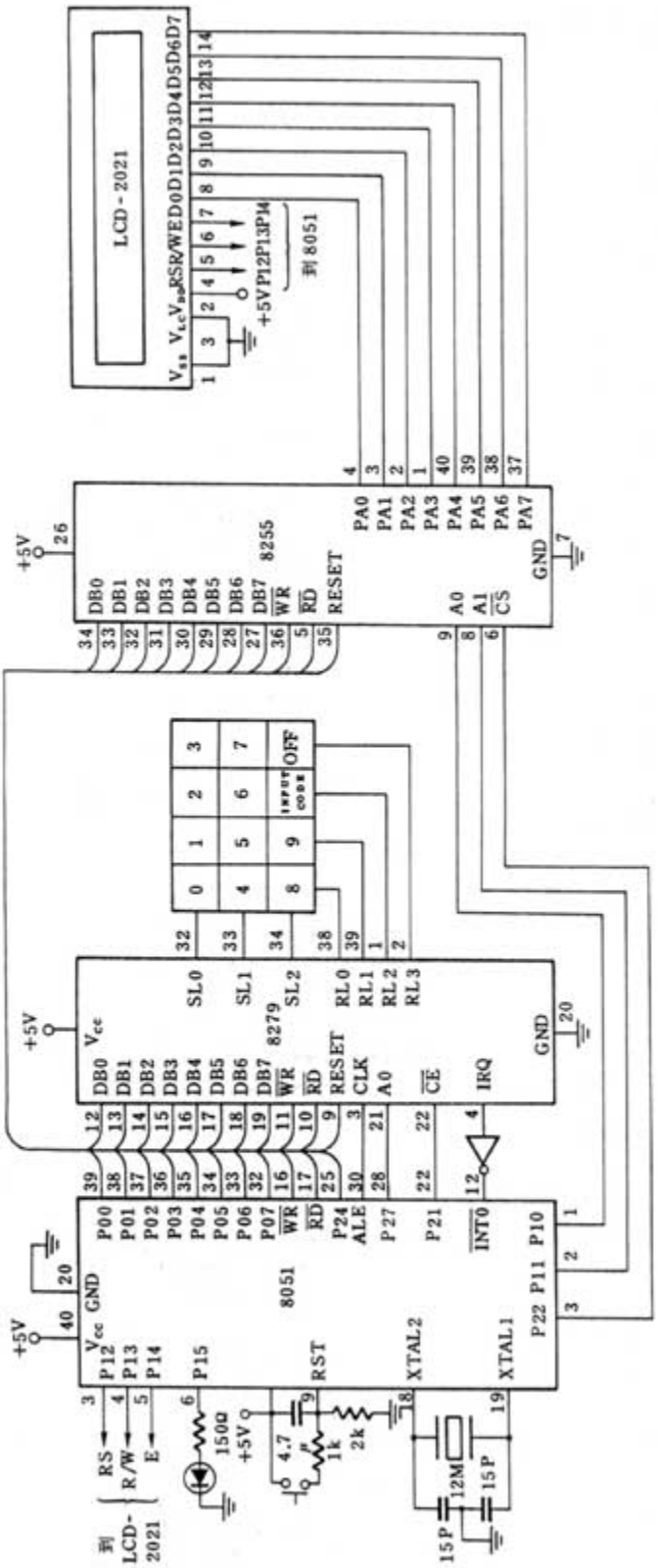8051 控制键盘、8279、8255 配合 LCD－2021 制作密码锁电路图